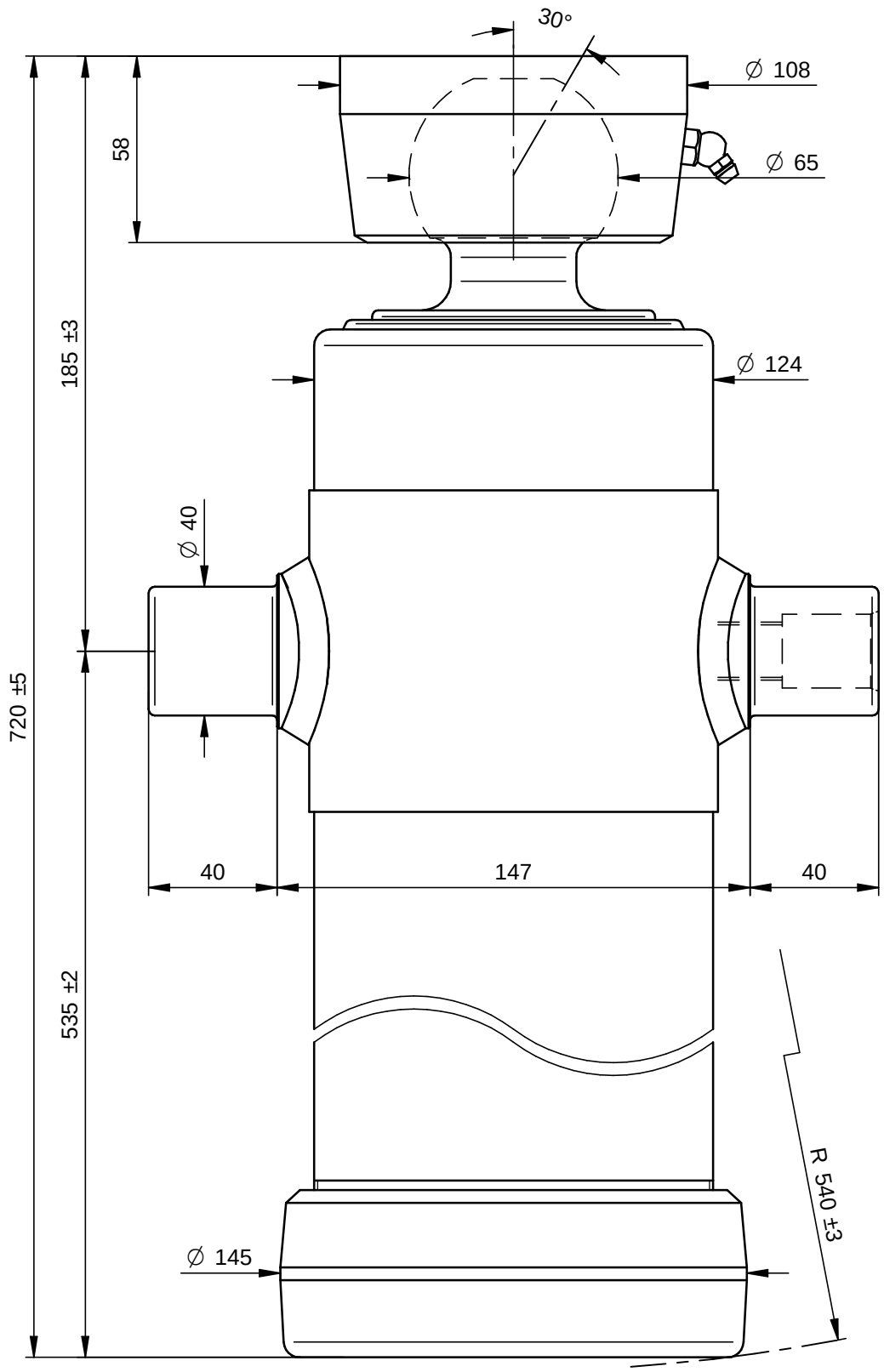

PORTATA MASSIMA A 180 Bars 13 Ton.

DI NATALE
BERTELLI SPA

Questo disegno è proprietà della Di Natale - Bertelli S.p.A., ogni riproduzione e/o cessione, è vietata a norma di legge

Descrizione / Description: Cil. Telescopico 2x1035x124 Sf. Ø65			DISEGNO 3373S — Rev -
Corsa/Stroke mm: 1035	Press. Max. Bars: 220		CODICE 4027S
Lunghezza/lenght mm: 620	Olio/Oil Lt.: 8,3	44,4 kg	DATA 07/10/09 — DATA 07/10/09
Trattamento/Treatment : tenifer		SCALA 1:2	DISEGNATO : GM — APPROVATO : Di Natale
Diametro sfilate: 88-107			
File: S:\Complessivi\3373S.dft			

Modifiche
-
-
-
-
-
-